SATTELDACH, FÜNFACH STEHENDER STUHL

SATTELDACH

LOSUNG 8

Pfettendach mit fünfach stehendem Stuhl
Kerven- und Ver=
kämmungstiefen t
auf 5mm
runden.

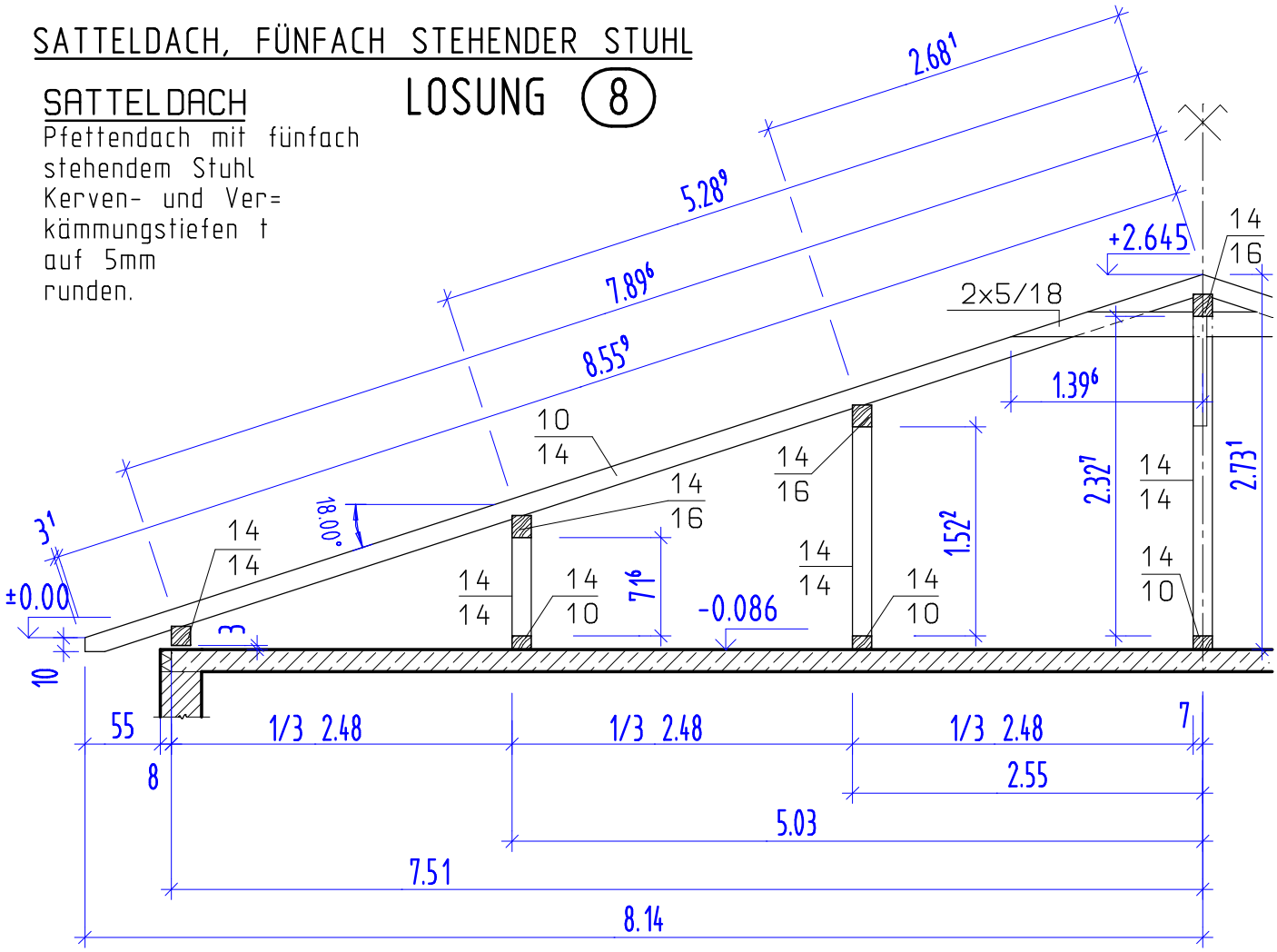

SATTELDACH mit VERSCHIEDENER DACHNEIGUNG

LOSUNG 9

mit gleichhoher Traufenkante
Kerventiefen t
auf 5mm runden.

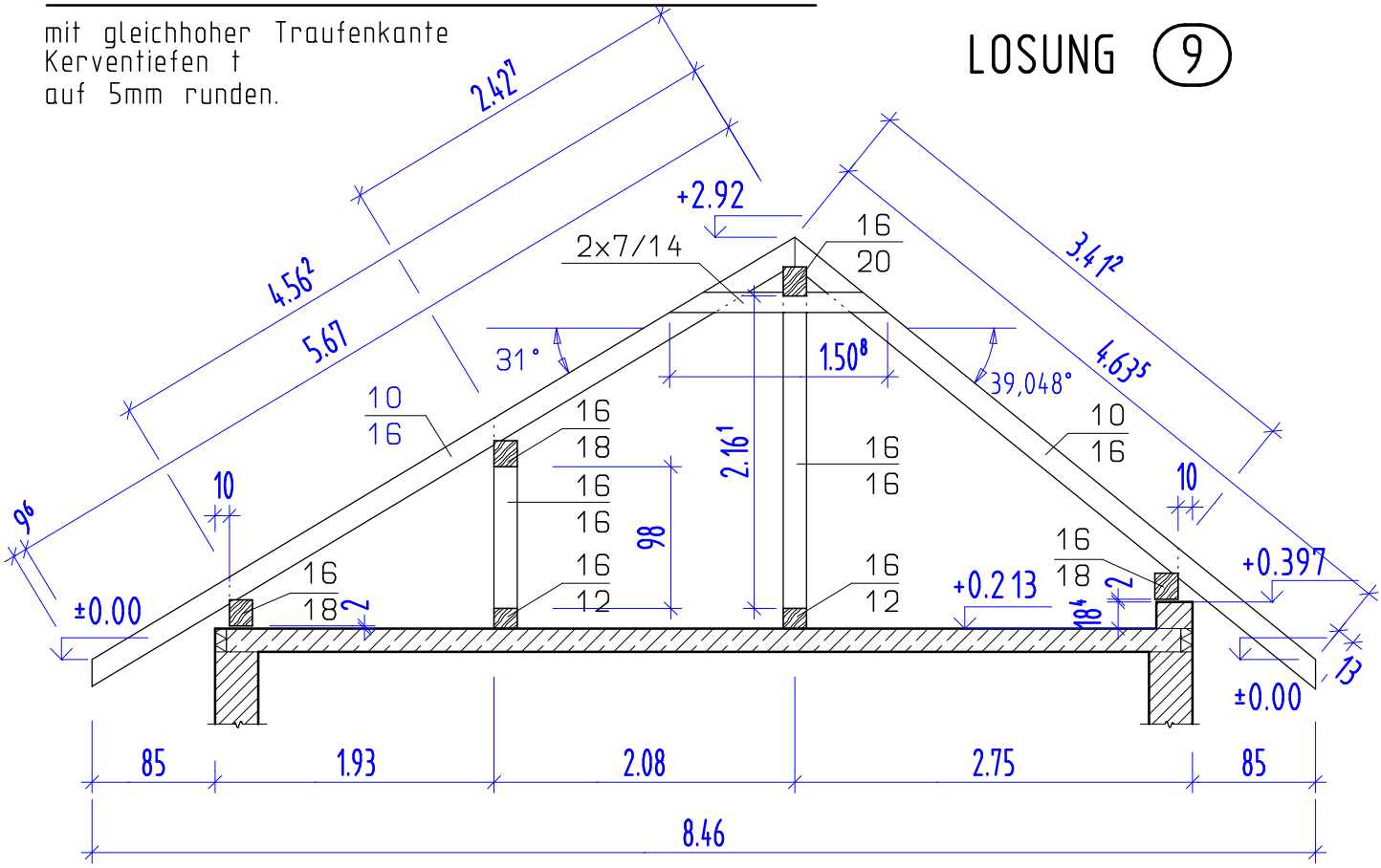

Erstellt mit einer Schulversion von Allplan