SATTELDACH mit VERSCHIEDENER DACHNEIGUNG

mit gleichhoher Traufenkante
Kerventiefen t
auf 5mm runden.

9

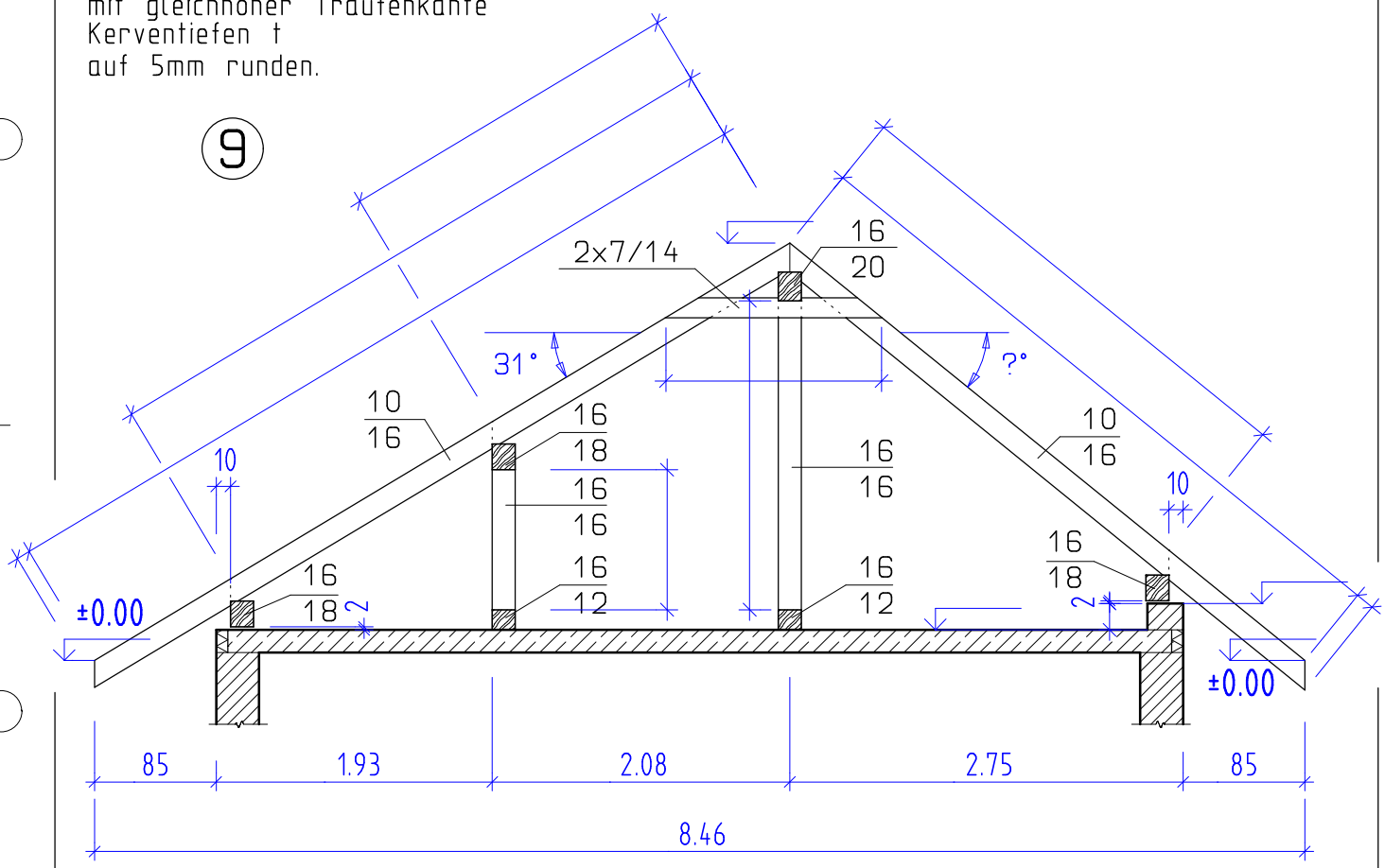

AHA Zimmerer 1153 26. 11. 14

SATTELDACH mit VERSCHIEDENER DACHNEIGUNG

mit gleichhoher Traufenkante
Kerventiefen t
auf 5mm runden.

9

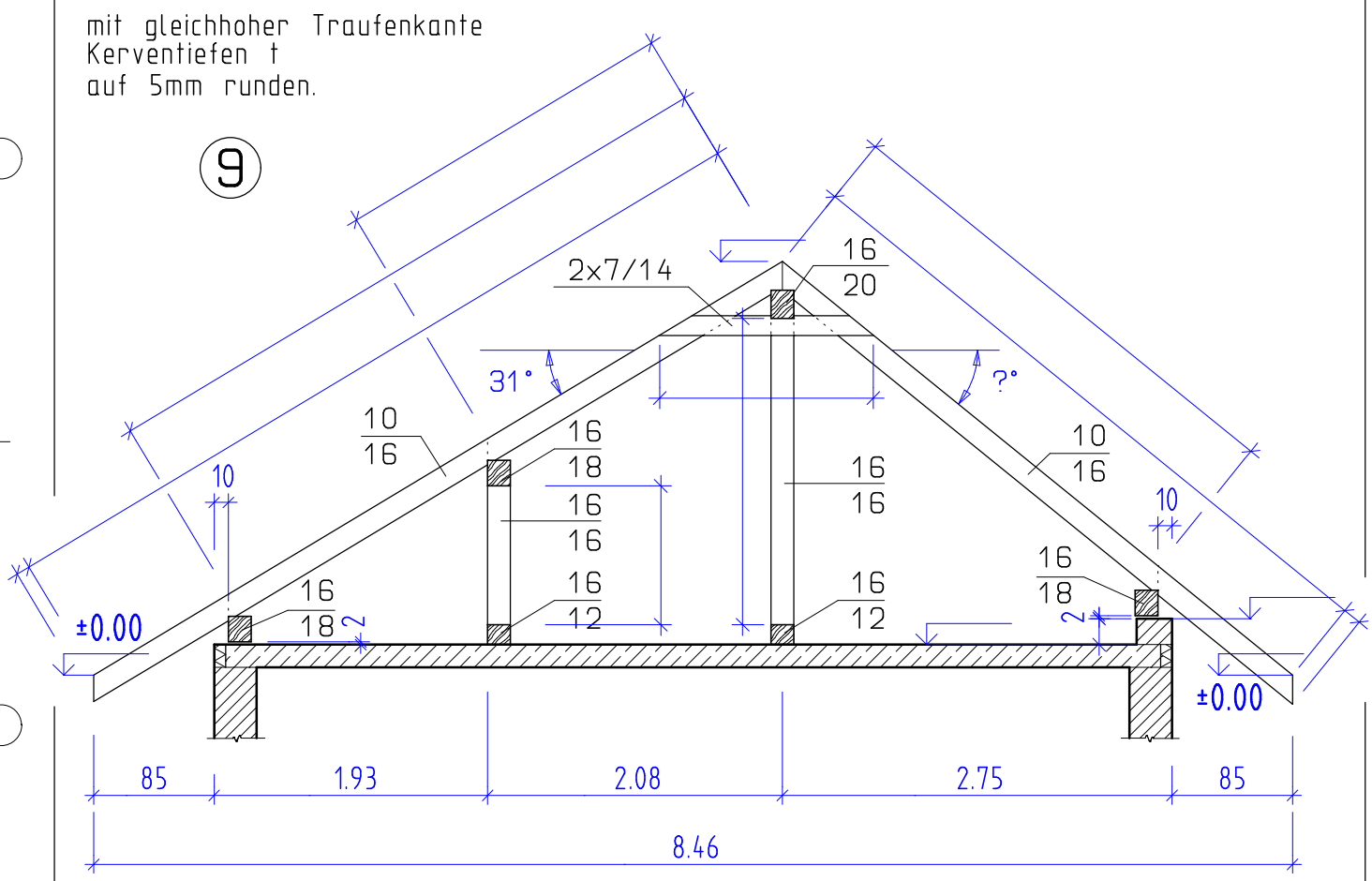

Erstellt mit einer Schulversion von Allplan

AHA Zimmerer 1153 26. 11. 14